Řetězová kola plochá

Plate Wheels

(5/8"x3/8") ASA50

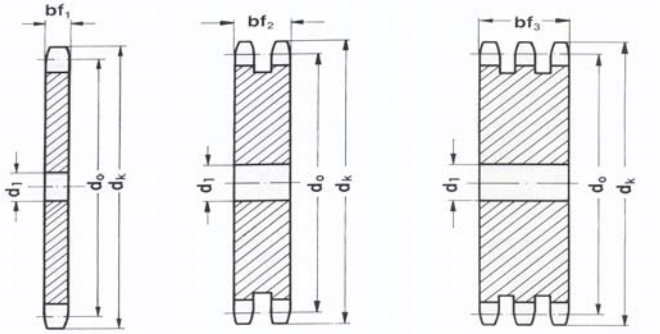

Řetěz/Chain 10A - ASA 50 (15,875x9,52 mm)

Rozteč/Pitch	15,875	mm
Vnitřní šířka/Internal width	9,52	mm
Průměr válečku/Roller d	10,16	mm
Radius/Tooth radius r	17	mm
Radius/Chamfer C	2,0	mm

Typ 10A - pro řetězy ASA 50 (5/8"x3/8") / for chains ASA 50 (5/8"x3/8") DIN 8187 - ISO/R 606

Z Zubů Teeth	d_0 [mm]	d_k [mm]	Jednořadé - Single Označ.- Obj.č. Part.No.	bf_1 [mm]	d_1 [mm]
8	41,48	47,00	**10A-1-08-P**	9,0	10
9	46,42	52,60	**10A-1-09-P**	9,0	10
10	51,37	57,50	**10A-1-10-P**	9,0	10
11	56,34	63,00	**10A-1-11_P**	9,0	10
12	61,34	68,00	**10A-1-12-P**	9,0	10
13	66,32	73,00	**10A-1-13-P**	9,0	10
14	71,34	78,00	**10A-1-14-P**	9,0	10
15	76,36	83,00	**10A-1-15-P**	9,0	10
16	81,37	88,00	**10A-1-16-P**	9,0	12
17	86,39	93,00	**10A-1-17-P**	9,0	12
18	91,42	98,30	**10A-1-18-P**	9,0	12
19	96,45	103,30	**10A-1-19-P**	9,0	12
20	101,49	108,40	**10A-1-20-P**	9,0	12
21	106,52	113,40	**10A-1-21-P**	9,0	12
22	111,55	118,00	**10A-1-22-P**	9,0	12
23	116,58	123,40	**10A-1-23-P**	9,0	12
24	121,62	128,30	**10A-1-24-P**	9,0	12
25	126,66	134,40	**10A-1-25-P**	9,0	12
26	131,70	139,00	**10A-1-26-P**	9,0	16
27	136,75	144,00	**10A-1-27-P**	9,0	16
28	141,78	148,70	**10A-1-28-P**	9,0	16
29	146,83	153,80	**10A-1-29-P**	9,0	16
30	151,87	158,80	**10A-1-30-P**	9,0	16
31	156,92	163,90	**10A-1-31-P**	9,0	16
32	161,95	168,90	**10A-1-32-P**	9,0	16
33	167,00	174,50	**10A-1-33-P**	9,0	16
34	172,05	179,00	**10A-1-34-P**	9,0	16
35	177,10	184,10	**10A-1-35-P**	9,0	20
36	182,15	189,10	**10A-1-36-P**	9,0	20
37	187,20	194,20	**10A-1-37-P**	9,0	20
38	192,24	199,20	**10A-1-38-P**	9,0	20
39	197,29	204,20	**10A-1-39-P**	9,0	20
40	202,34	209,30	**10A-1-40-P**	9,0	20
41	207,39	214,80	**10A-1-41-P**	9,0	20
42	212,44	219,90	**10A-1-42-P**	9,0	20
43	217,49	224,90	**10A-1-43-P**	9,0	20
44	222,53	230,00	**10A-1-44-P**	9,0	20
45	227,58	235,00	**10A-1-45-P**	9,0	20
46	232,63	240,10	**10A-1-46-P**	9,0	20
47	237,68	245,10	**10A-1-47-P**	9,0	20
48	242,73	250,20	**10A-1-48-P**	9,0	20
49	247,78	255,20	**10A-1-49-P**	9,0	20
50	252,82	260,30	**10A-1-50-P**	9,0	20
51	257,87	265,30	**10A-1-51-P**	9,0	20

Z Zubů Teeth	d_0 [mm]	d_k [mm]	Jednořadé - Single Označ.- Obj.č. Part.No.	bf_1 [mm]	d_1 [mm]
52	262,92	270,40	**10A-1-52-P**	9,0	20
53	267,97	275,40	**10A-1-53-P**	9,0	20
54	273,03	280,50	**10A-1-54-P**	9,0	20
55	278,08	285,50	**10A-1-55-P**	9,0	20
56	283,13	296,00	**10A-1-56-P**	9,0	25
57	288,18	290,60	**10A-1-57-P**	9,0	25
58	293,23	300,70	**10A-1-58-P**	9,0	25
59	298,27	305,70	**10A-1-59-P**	9,0	25
60	303,32	310,80	**10A-1-60-P**	9,0	25
62	313,43	321,40	**10A-1-62-P**	9,0	25
64	321,53	331,50	**10A-1-64-P**	9,0	25
65	328,58	336,50	**10A-1-65-P**	9,0	25
66	333,63	341,60	**10A-1-66-P**	9,0	25
68	343,74	351,70	**10A-1-68-P**	9,0	25
70	353,84	361,80	**10A-1-70-P**	9,0	25
72	363,95	371,90	**10A-1-72-P**	9,0	25
75	379,09	387,10	**10A-1-75-P**	9,0	25
76	384,16	392,10	**10A-1-76-P**	9,0	25
78	394,25	402,20	**10A-1-78-P**	9,0	25
80	404,35	412,30	**10A-1-80-P**	9,0	30
85	429,62	437,60	**10A-1-85-P**	9,0	30
90	454,88	462,80	**10A-1-90-P**	9,0	30
95	480,14	488,50	**10A-1-95-P**	9,0	30
100	505,39	513,40	**10A-1-100-P**	9,0	30
110	555,92	563,90	**10A-1-110-P**	9,0	30
114	576,13	584,10	**10A-1-114-P**	9,0	30
120	606,45	614,40	**10A-1-120-P**	9,0	30
125	631,51	639,70	**10A-1-125-P**	9,0	30

Z	d_0	d_k	Dvouřadé - Duplex		
30	151,87	158,80	**10A-2-30-P**	26,9	20
38	192,24	199,20	**10A-2-38-P**	26,9	20
45	227,58	235,00	**10A-2-45-P**	26,9	20
57	288,18	290,60	**10A-2-57-P**	26,9	25
76	384,16	392,10	**10A-2-76-P**	26,9	25
95	480,14	488,50	**10A-2-95-P**	26,9	30

Z	d_0	d_k	Trojřadé - Triplex		
30	151,87	158,80	**10A-3-30-P**	45,0	20
38	192,24	199,20	**10A-3-38-P**	45,0	25
45	227,58	235,00	**10A-3-45-P**	45,0	25
57	288,18	290,60	**10A-3-57-P**	45,0	25
76	384,16	392,10	**10A-3-76-P**	45,0	30

Nestandardní rozměry na poptávku/Non-standard dimensions on demand

Materiál/Material: **ocel C43** / steel C43